# Cirkulationspumpar, torr motor

## Blockpumpar

## Wilo-Bn 65/160-5.5/2 - 65/200-11/2 - Varvtal 2900 rpm

### Dimensioneringsdiagram

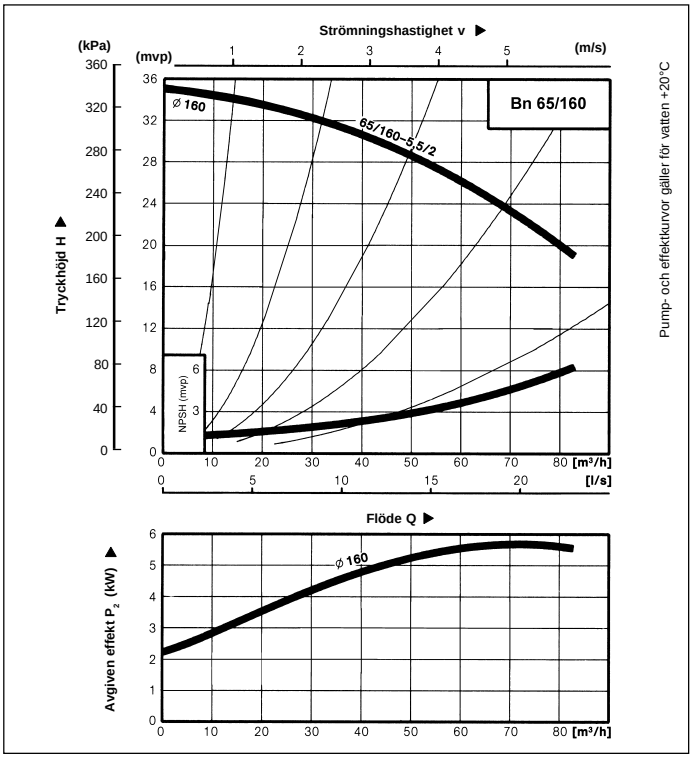


### Dimensioneringsdiagram

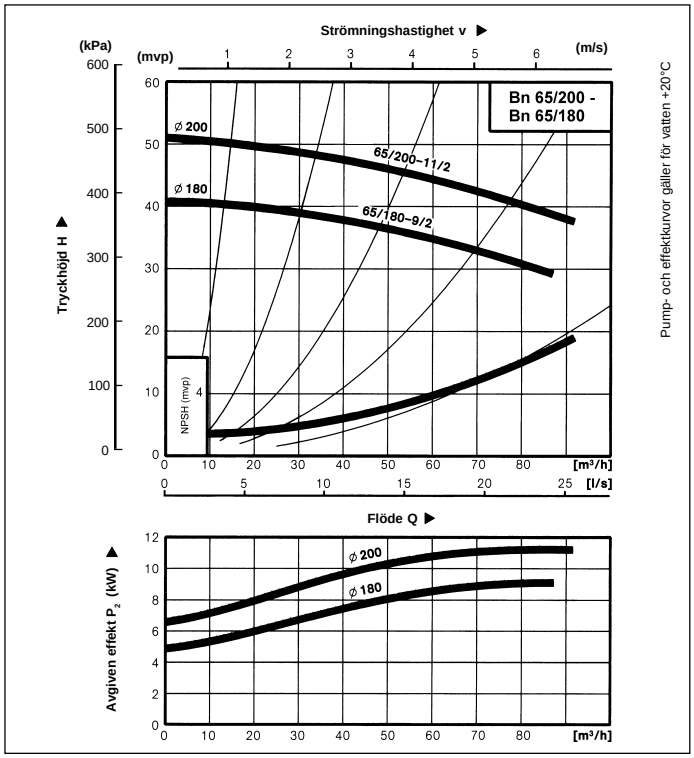


### Måttskiss

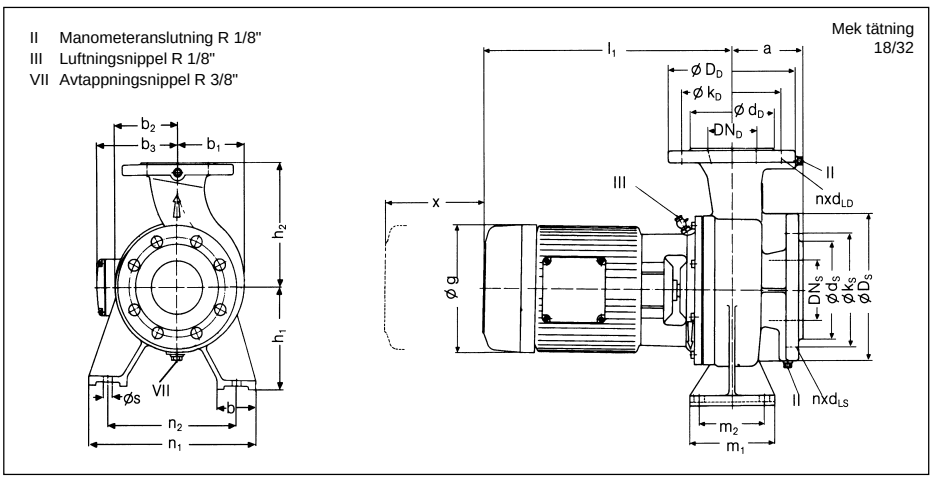


### Kopplingsschema

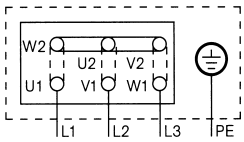


**L1, L2, L3 och PE:**
nätanslutning 3-fas

Pumpar t o m 3 kW:
230 V Δ / 400 V Y / 50Hz

Pumpar fr o m 4 kW:
400 V Δ / 690 V Y / 50Hz

(europaspänning enl IEC 38)

Heldragen linje = Y
Streckad linje = Δ

**Motorskyddsbrytare erfordras. Kontrollera rotationsriktning!**
Rotationsriktning kan ändras genom att skifta två faser.

**Vid varvtalsreglering (PCV1) skall pumpens motor förses med termobrytare, art.nr 6254830**

### Flänsmått

| **Fläns PN 16 - DIN 2533** | | | | |
|---|---|---|---|---|
| Trycksida | | | | |
| $DN_D$ | $D_D$ | $d_D$ | $k_D$ | n x $d_{LD}$ |
| | mm | | | antal x mm |
| 65 | 185 | 122 | 145 | 4 x 18 |
| Sugsida | | | | |
| $DN_S$ | $D_S$ | $d_S$ | $k_S$ | n x $d_{LS}$ |
| | mm | | | antal x mm |
| 80 | 200 | 138 | 160 | 8 x 18 |

### Mått och vikt

| Typ | $DN_D$ | a | b | $b_1$ | $b_2$ | $b_3$ | øg | $h_1$ | $h_2$ | ca. $l_1$ | $m_1$ | $m_2$ | $n_1$ | $n_2$ | øs | x | Vikt |
|---|---|---|---|---|---|---|---|---|---|---|---|---|---|---|---|---|---|
| | | mm | | | | | | | | | | | | | | | kg |
| **Bn 65/160-5.5/2** | 65 | 100 | 65 | 128 | 105 | 170 | 220 | 160 | 200 | 430 | 125 | 95 | 270 | 210 | 14 | 95 | 95 |
| **Bn 65/180-9/2** | 65 | 100 | 80 | 175 | 160 | 190 | 246 | 200 | 250 | 525 | 160 | 120 | 350 | 280 | 14 | 120 | 132 |
| **Bn 65/200-11/2** | 65 | 100 | 80 | 175 | 160 | 225 | 323 | 200 | 250 | 628 | 160 | 120 | 350 | 280 | 14 | 120 | 159 |

### Motordata

**Varvtal 2900 rpm**

| Typ | Avg. effekt $P_2$ | Märkström $I_N$ 3x400 V | Märkström $I_N$ 3x230 V | Motorverkningsgrad | Effektfaktor |
|---|---|---|---|---|---|
| | kW | ca. A | ca. A | $\eta_M$ | cos φ |
| **Bn 65/160-5.5/2** | 5.5 | 10.5 | - | 0.85 | 0.89 |
| **Bn 65/180-9/2** | 9 | 16.5 | - | 0.85 | 0.92 |
| **Bn 65/200-11/2** | 11 | 21.5 | - | 0.85 | 0.87 |

**Med reservation för tekniska ändringar**